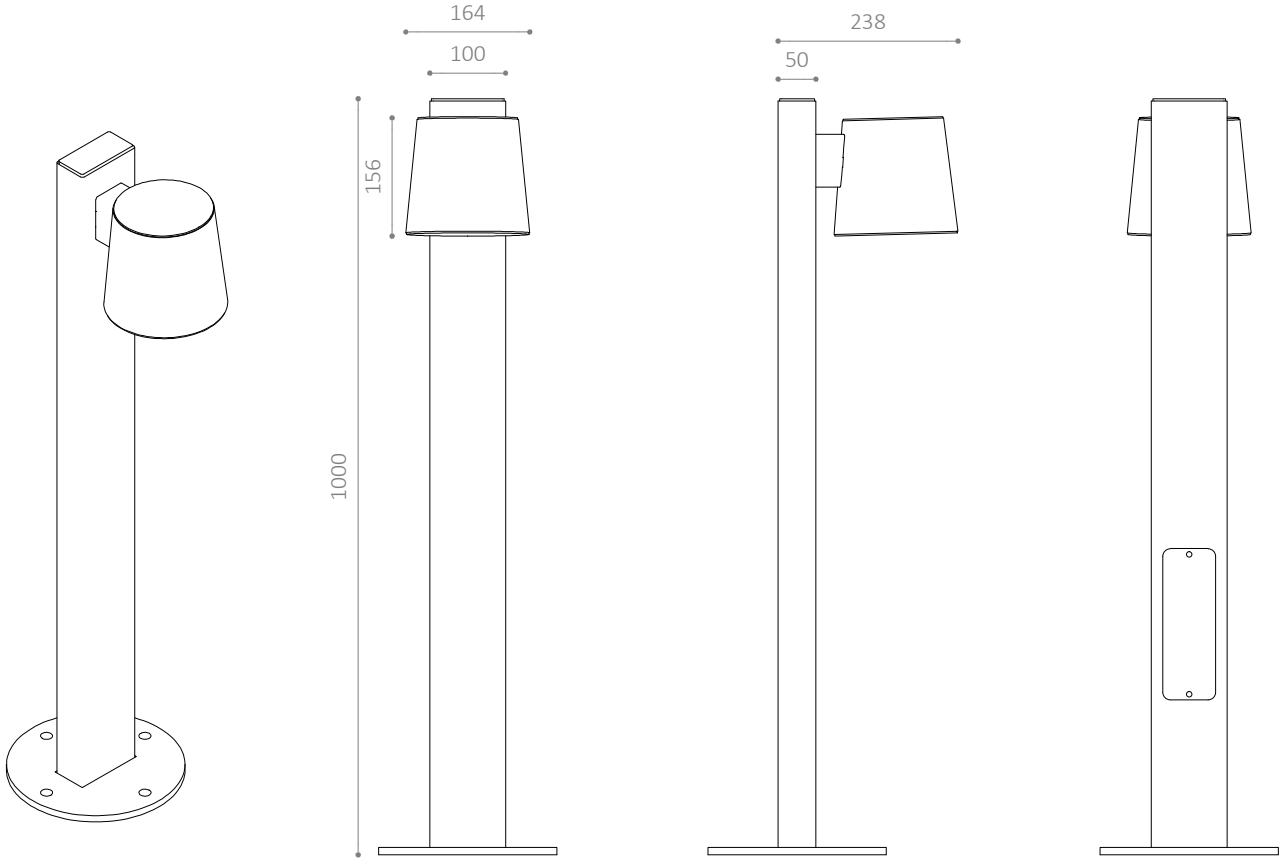
164
100
156
1000
238
50

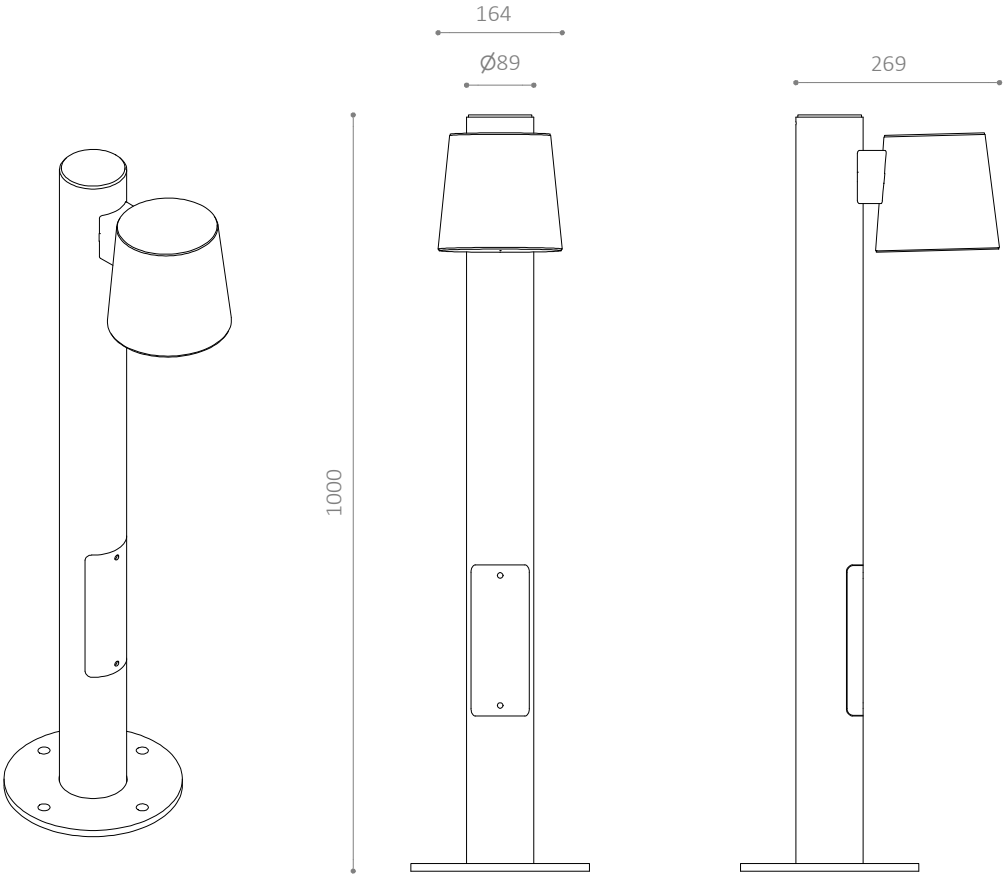
164
Ø89
269
1000